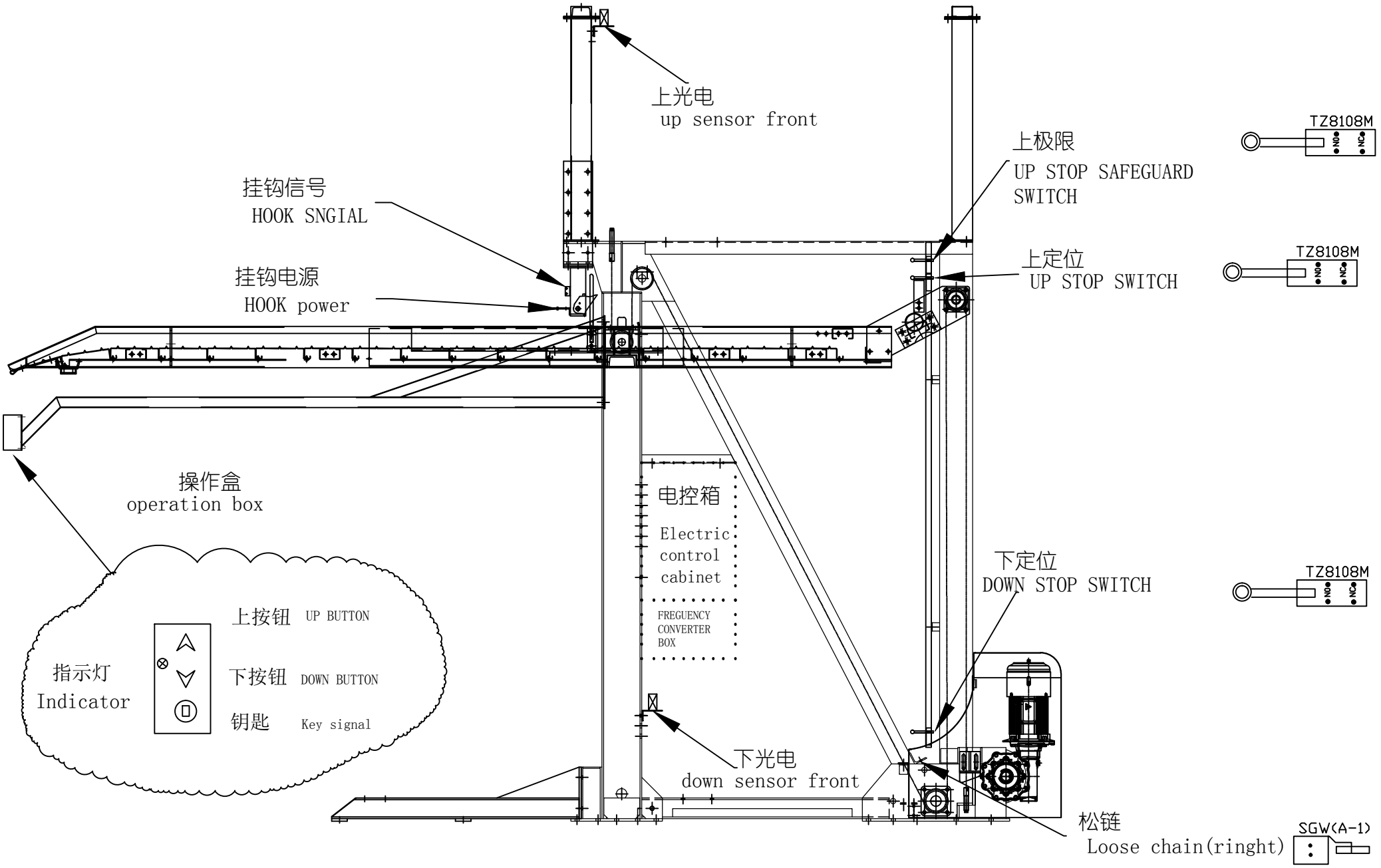

			日期					=
			校对.					+
			审核					页数
修改	日期	姓名	原始项目		替换	替换人		页数 8-1

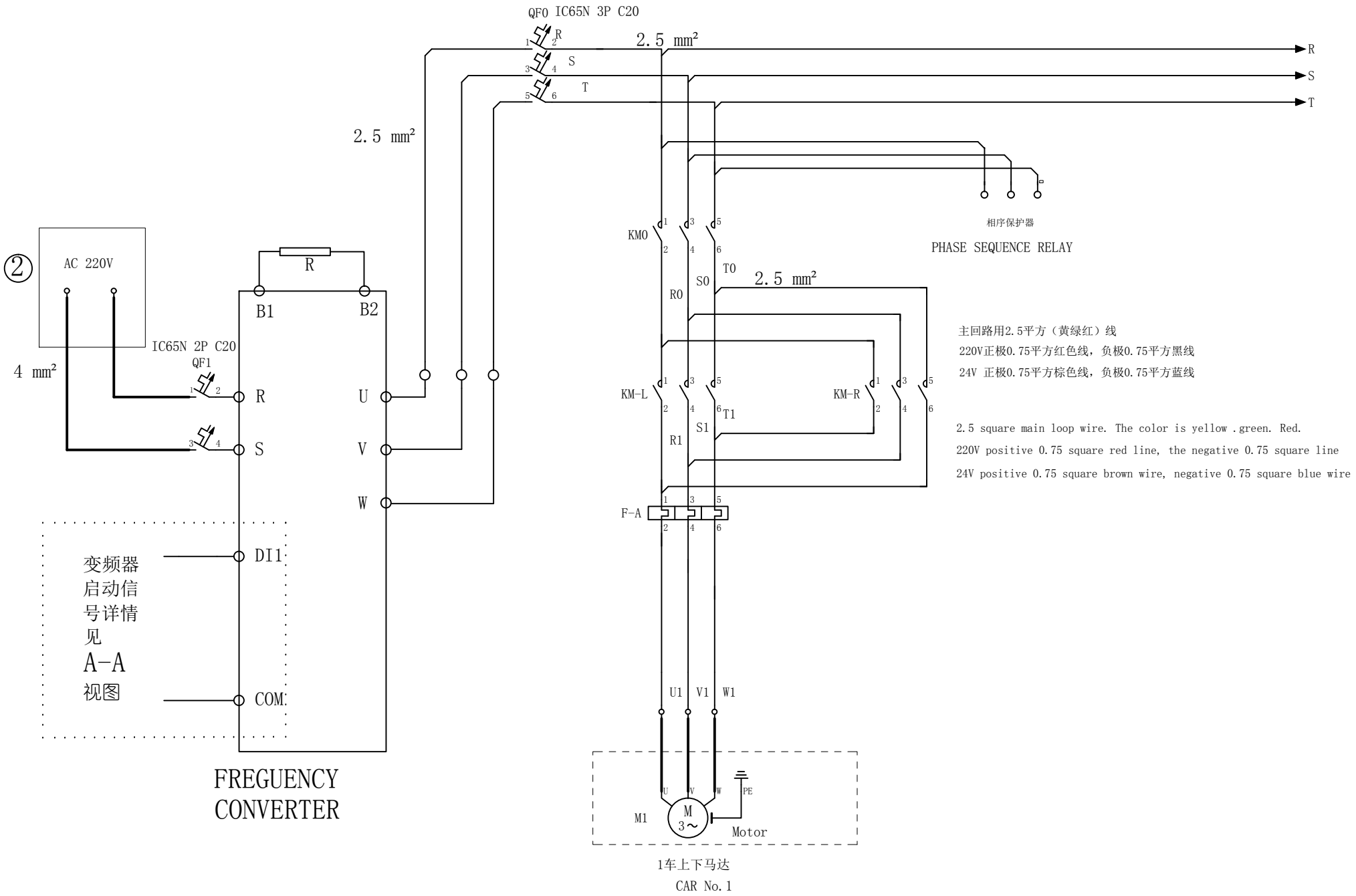

			日期					=	
			校对.					+	
			审核						页数
修改	日期	姓名	原始项目		替换	替换人			页数 8-2

A-A

变频器启动信号
FREQUENCY SIGNAL

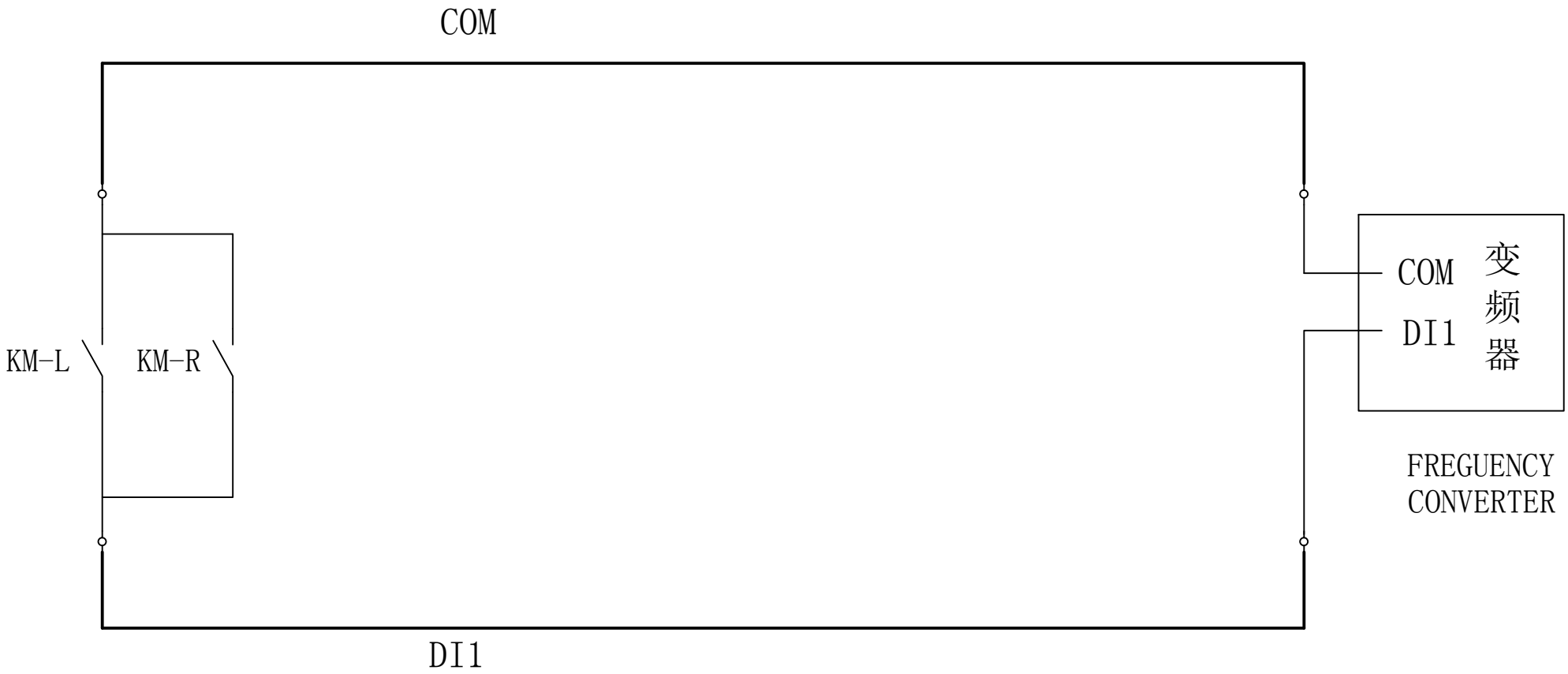

			日期						=	
			校对.						+	
			审核							页数
修改	日期	姓名	原始项目		替换	替换人				页数 8-3

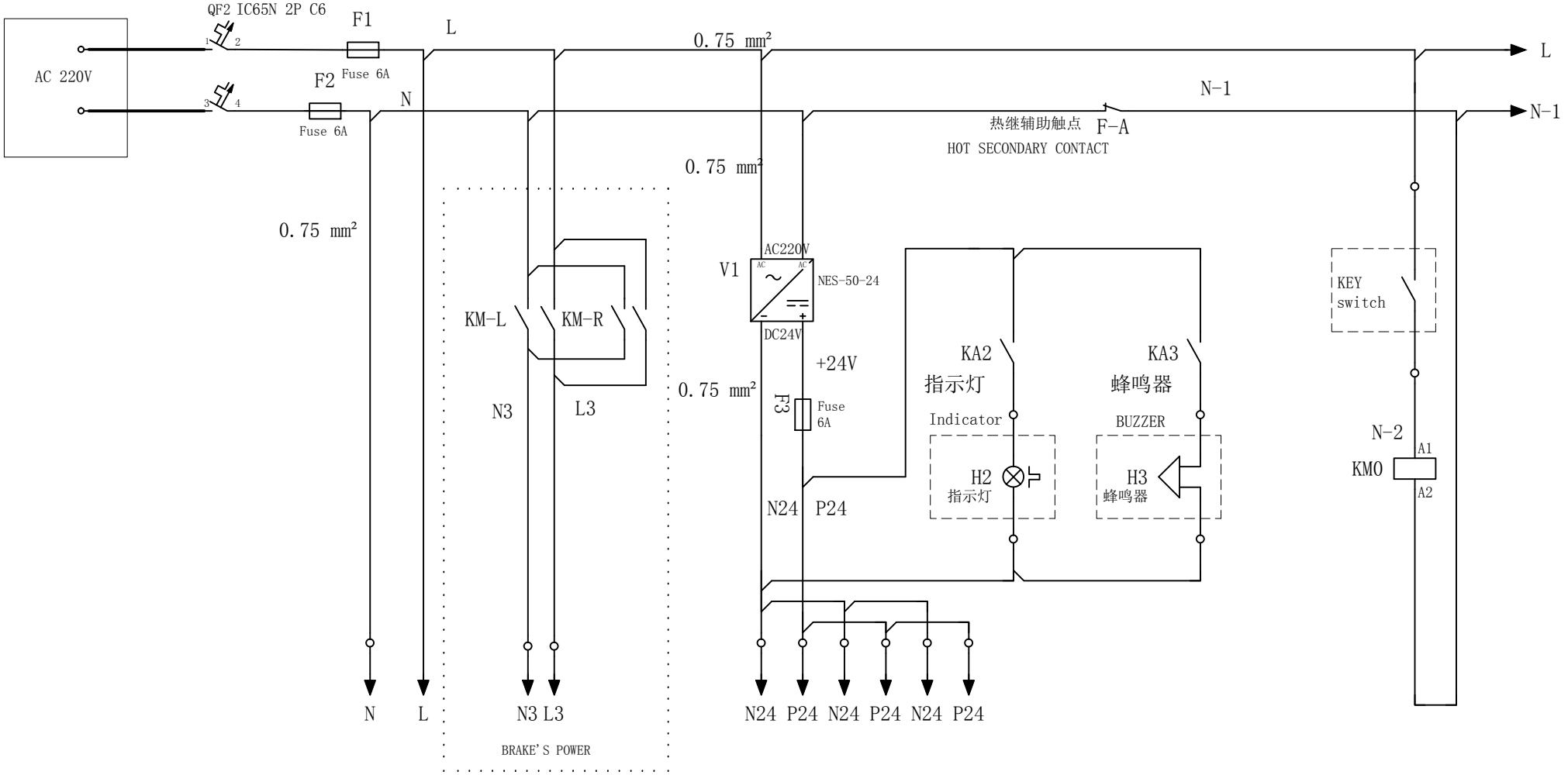

			日期						=		
			校对.						+		
			审核							页数	
修改	日期	姓名	原始项目		替换	替换人				页数	8-4

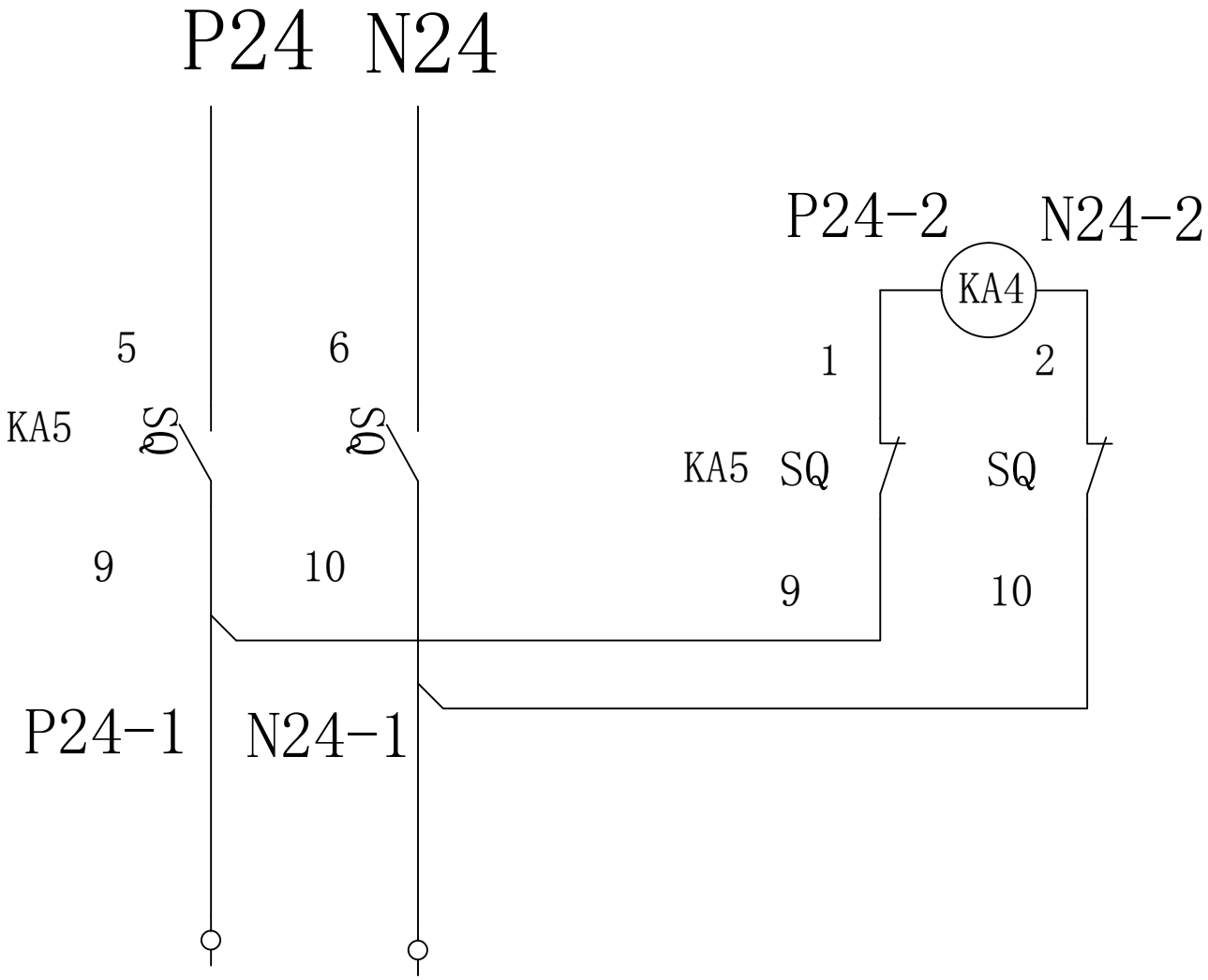

			日期							=	
			校对.							+	
			审核								页数
修改	日期	姓名	原始项目		替换	替换人					页数 8-5

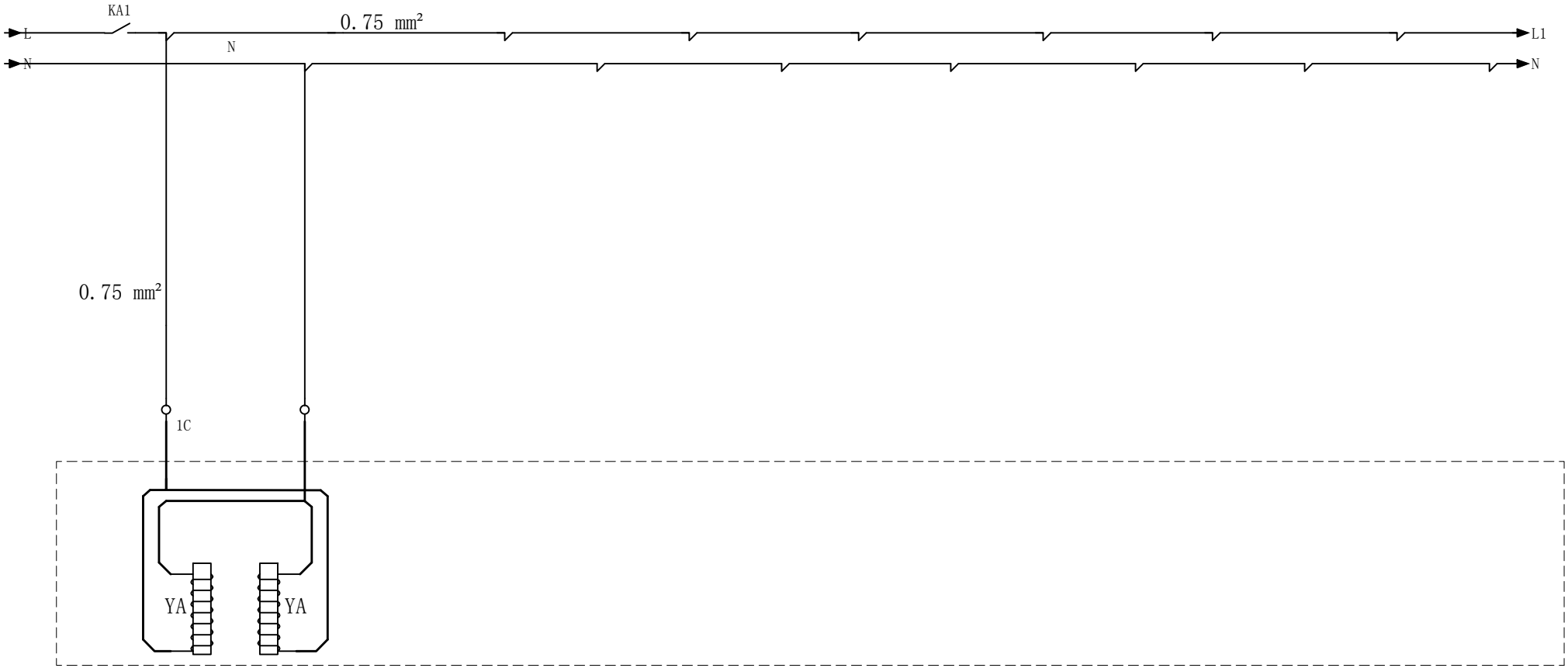

挂钩电源

Hook power

			日期					=	
			校对.					+	
			审核						页数
修改	日期	姓名	原始项目		替换	替换人			页数 8-6

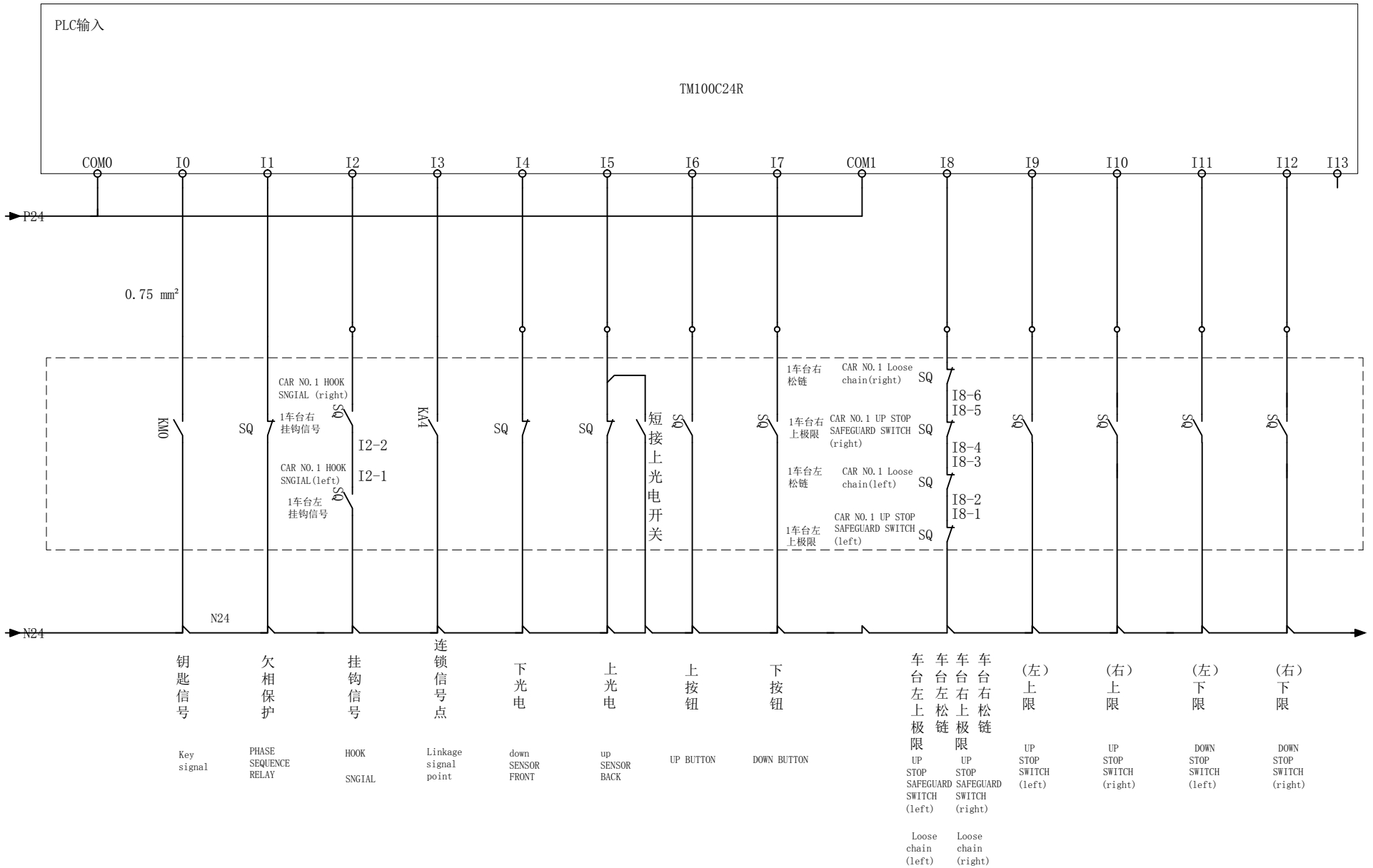

			日期					=	
			校对.					+	
			审核						页数
修改	日期	姓名	原始项目		替换	替换人			页数 8-7

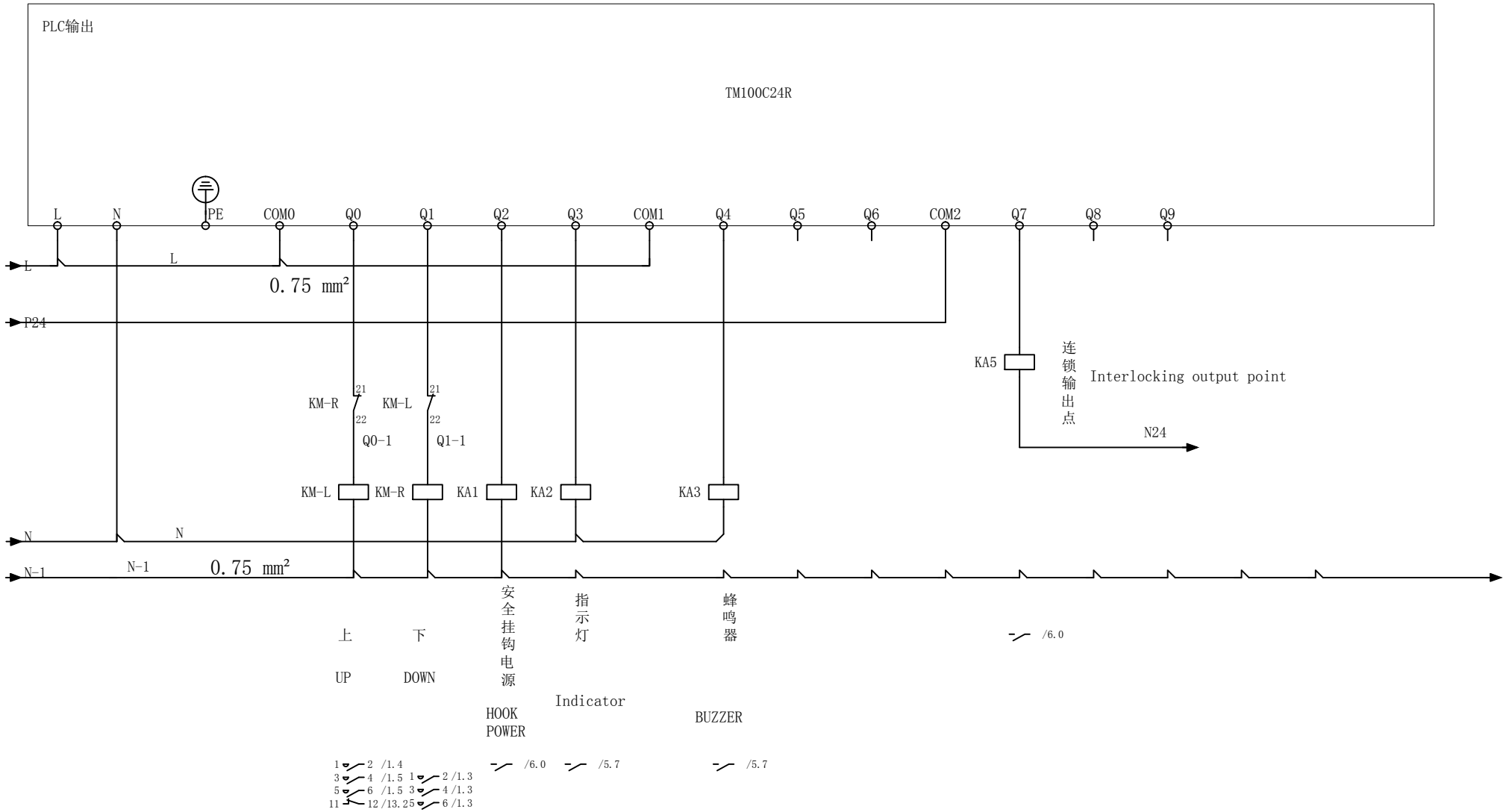

			日期						=		
			校对.						+		
			审核							页数	
修改	日期	姓名	原始项目		替换	替换人				页数	8-8